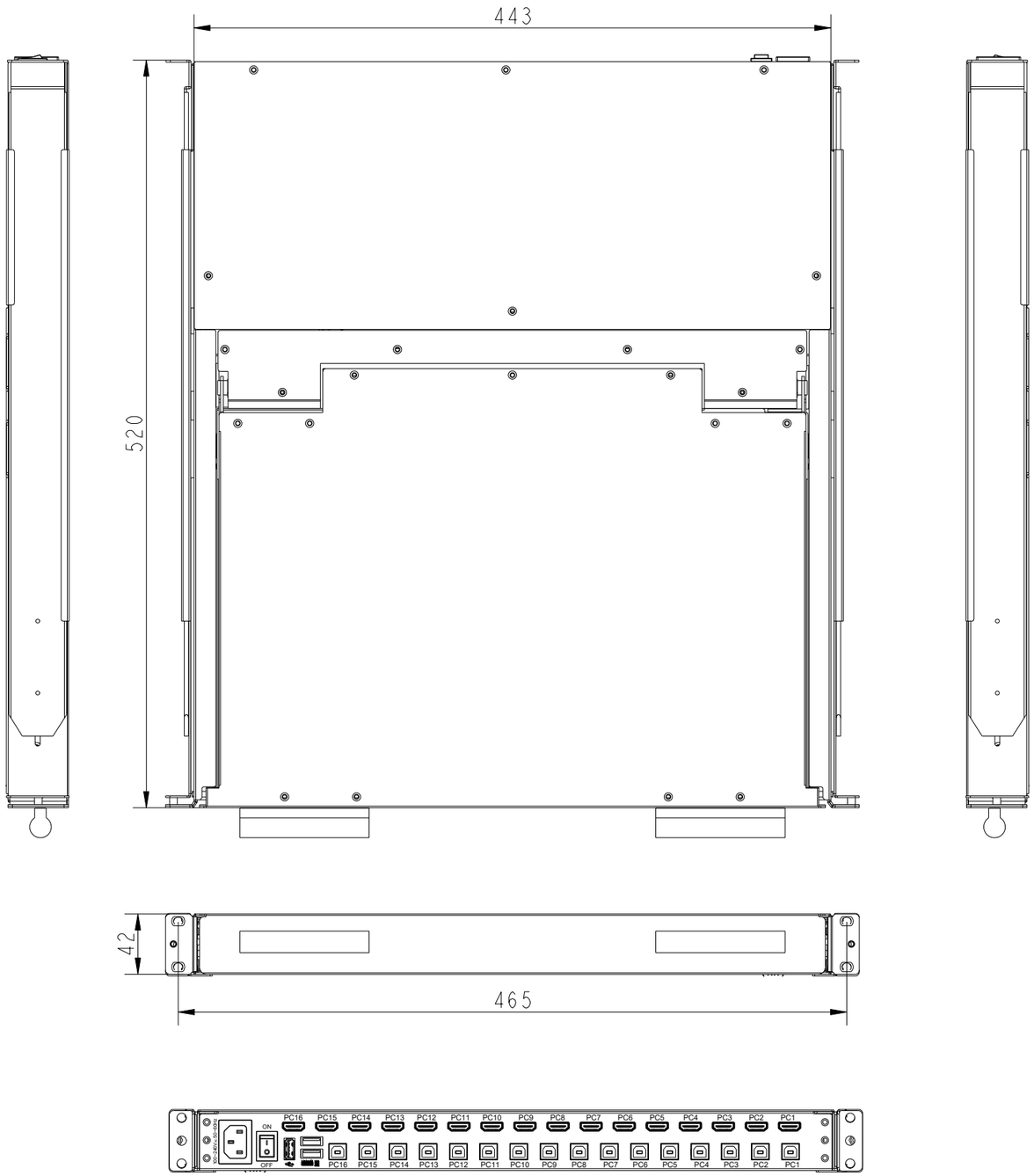

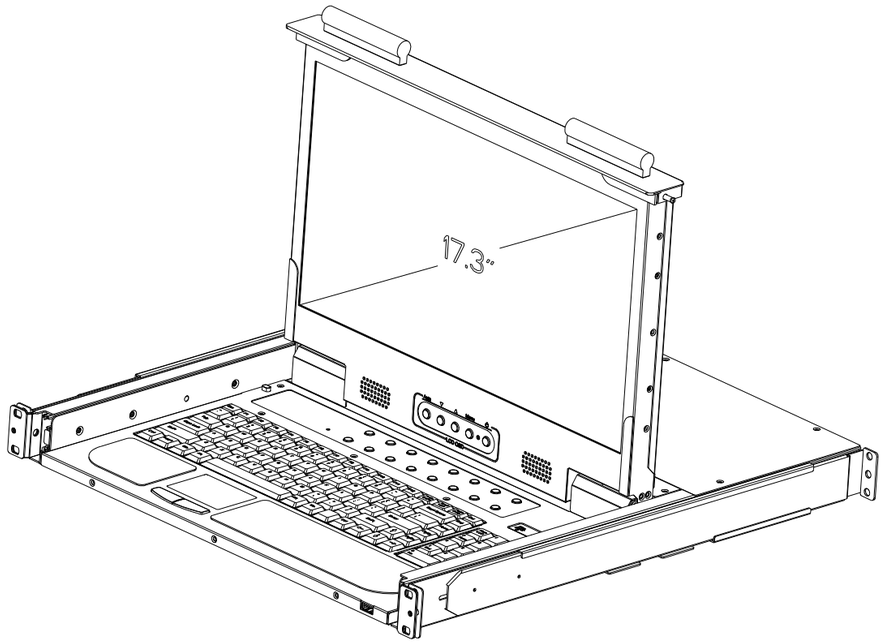

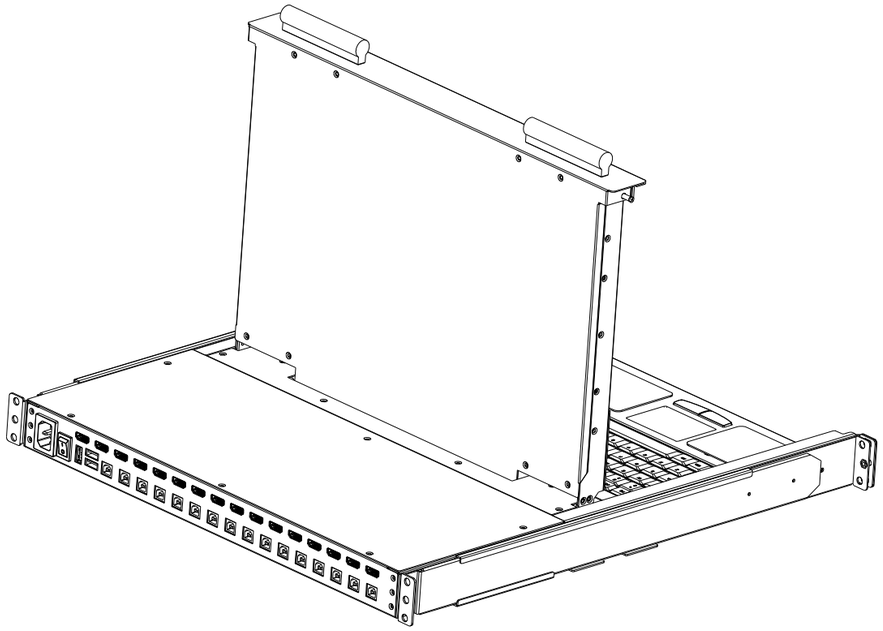

注意：

1. 所有工件必须倒毛刺　去接刀痕。
2. 所有线性尺寸按GB1804-M级。
3. Finish:Coating(Spec.See Sample)

MARK	DESCRIPTION	SING	DATE
△			
△			
△			

毛□朝 2	1、绿色面	2、白色面							
TOL	< 30 : ±0.1 30 < 120 : ±0.15 120 < 315 : ±0.2 315 < : ±0.3 ANGLE TOL : ±0.5°	UNIT : mm	FINISHING	砂□黑	PART NO.		Ver.	A0
		3RD ANGLE'S	MATERIAL		MOLD NO.		Q'ty	1
			APPROVED	. .	TITLE	KVM-1716SWHD-M2		
			CHECKED	. .				
			DESIGNED	Fandy Mar-14-24	DRAWING NO.			△
			DRAWN		SIZE A3	SCALE 4:1.5	SHEET: 2 OF 2	

SAIS - Sacasa Industries & Systèmes
8 rue André Marie Ampère
28500 Vernouillet - France
09 70 440 600 - (+ 33) 970 440 600
https://clavier-ecran-rackable.fr
contact@sacasa.info