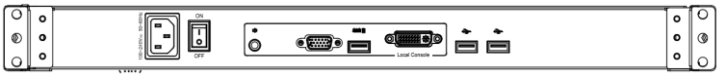

Rear of KVM-1701/1901PD -M2

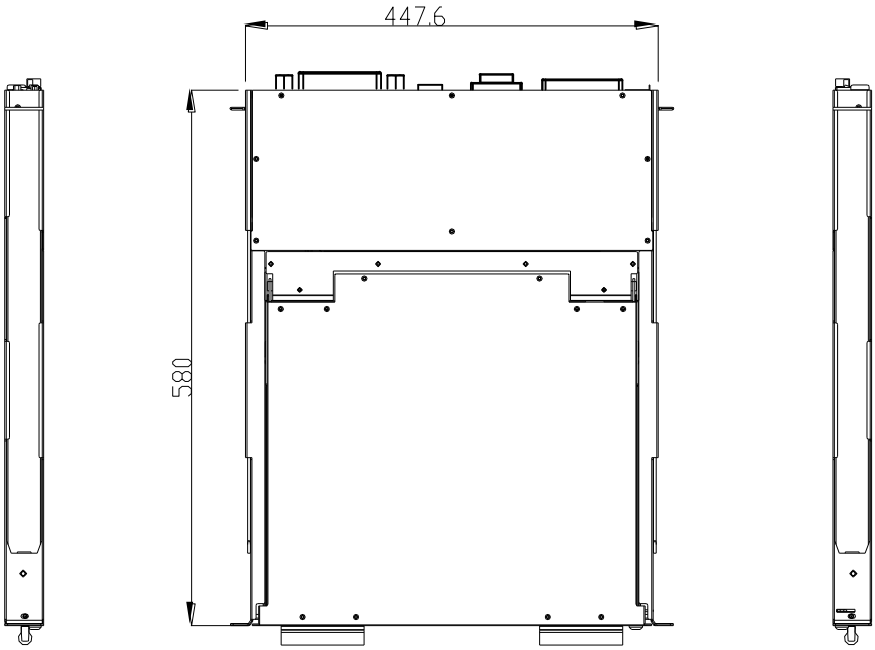

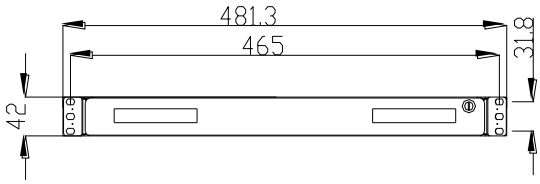

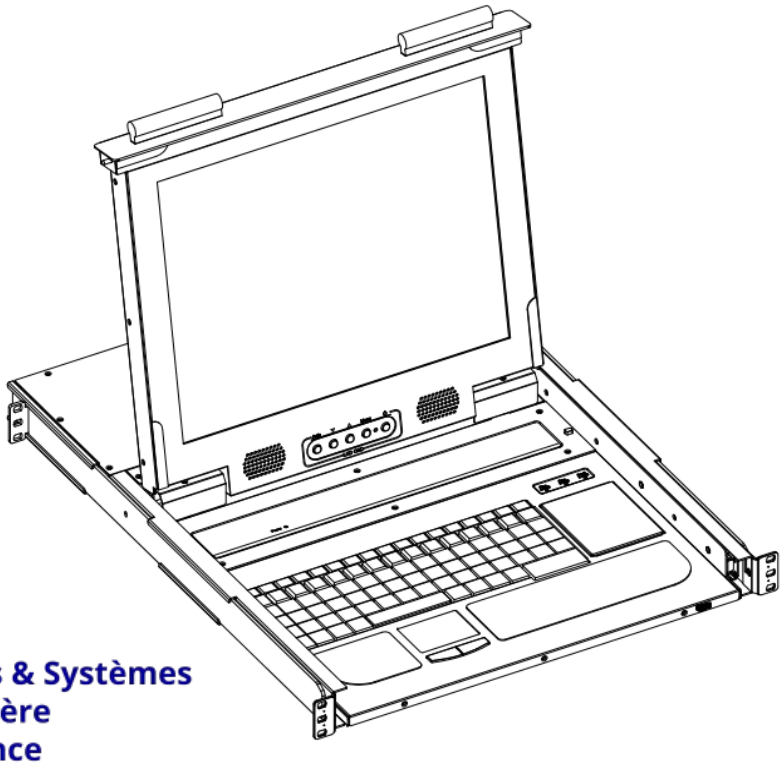

SAIS - Sacasa Industries & Systèmes
8 rue André Marie Ampère
28500 Vernouillet - France
09 70 440 600 - (+ 33) 970 440 600
https://clavier-ecran-rackable.fr
contact@sacasa.info